# DF5/3

| Best. Nr. | 254-130-02080 |
|---|---|
| Hersteller Code | 122054040 |
| Bezeichnung | DF5/3A17L |
| Funktion | 3/2-Wege Umschaltventil |
| Anschlussgrößen | G 3/8" BSP (P + A + B) |
| Betätigung 1 | Hebel betätigt - Hebelgehäuse auf Seite von Anschluss "B" |
| Betätigung 2 | - |
| Positionierer | federrückstellend in Schaltstellung 1 - auf Seite von Anschluss "A" |
| Schaltstellung 0 | - |
| Schaltstellung 1 | P + B verbunden und A gesperrt |
| Schaltstellung 2 | P + A verbunden und B gesperrt |
| Schaltüberdeckung | negativ |
| Max. Arbeitsdruck | 315 bar |
| Nominale Durchflussmenge | 60 l/min |
| Maximale Viskosität | 400 cSt |
| Minimale Viskosität | 12 cSt |
| Empfohlener Viskositätsbereich | 15 - 75 cSt |
| Dichtungsmaterial | NBR |
| Umgebungstemperatur | -40 °C - 60 °C |
| Interne Leckage bei Δp = 100 bar | 5 ccm/min |
| Max. Verschmutzungsgrad | 21/19/16 - ISO 4406 |
| Zolltarifnummer | 84812010 |
| Ursprungsland | EU |
| Gewicht | 1,45 kg |
| Zusatzinformation | Zugehöriger Handhebel:<br>Länge 120 mm: 258-030-01100<br>Länge 150 mm: 258-030-01100<br>Länge 200 mm: 258-030-01150 |

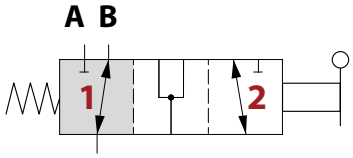

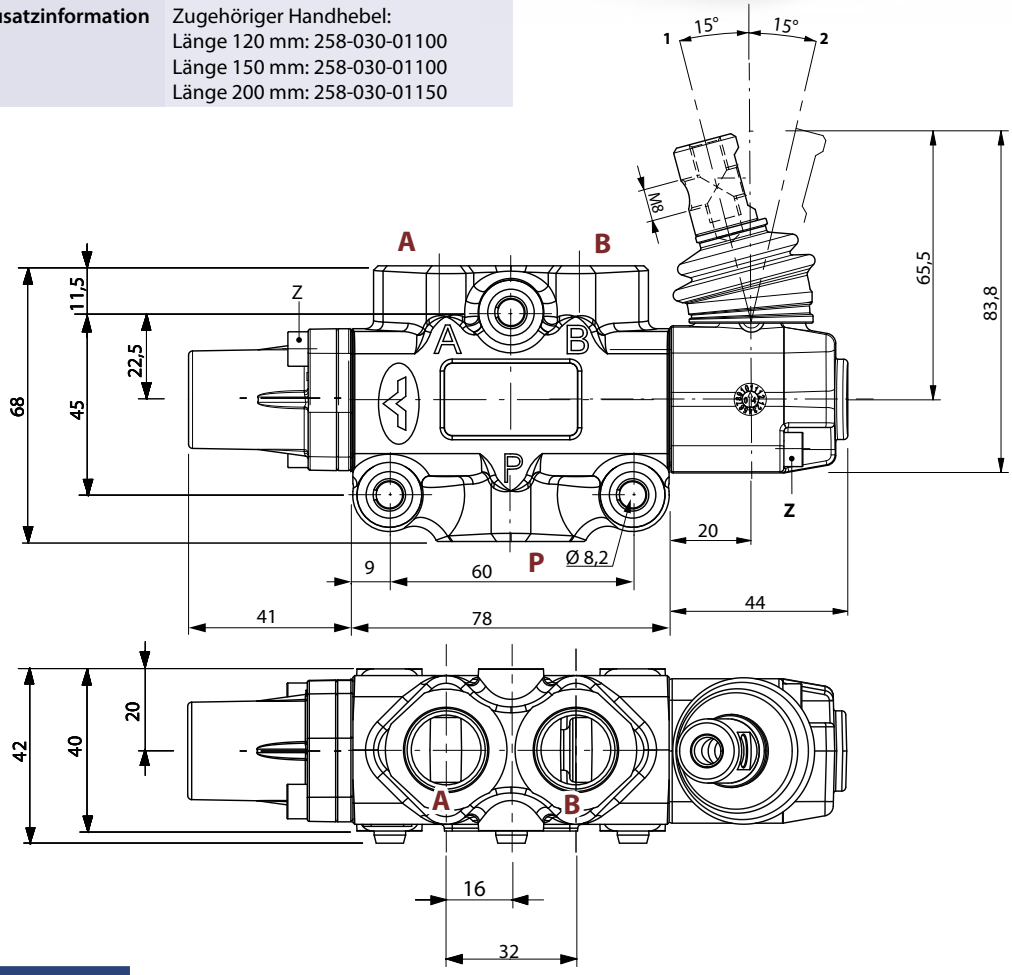




Die Inhalte der Seiten wurden mit größter Sorgfalt erstellt. Für die Richtigkeit, Vollständigkeit und Aktualität der Inhalte können wir jedoch keine Gewähr übernehmen.
Nachdruck bzw. Kopie, auch auszugsweise, der Inhalte, Grafiken und Fotos ist ohne ausdrückliche Zustimmung der Geschäftsführung unzulässig.
Die angegebenen technischen Daten und Abmessungen sind nicht bindend. Wir behalten uns das Recht vor, jederzeit und ohne Ankündigung, Änderungen vorzunehmen.